Trackspot 20 LED ready GU10 Stromschienenstrahler

SCHIENENSTRAHLER | LED RETROFIT GU10

Details

Typ: Stromschienenstrahler
Passend: 3-Phasen Stromschienen
Uni. Adapter für: EUTRAC, GLOBAL, IVELA, Stucchi, Skennige IKEA, SLV,
Farbe: in verschiedenen Farben
Material: Strangepresstes Aluminium
Fassung: GU10
max Leistung: 50W Halogen / 8 Watt LED
Leuchtmittel: nicht inkl.
Drehbar: 355°
Schwenkbar: 90°
Anschlussspannung: 230 V
Schutzart: IP20

Frontring: 2 tauschbare Frontringe im Lieferumfang
Außendurchmesser: 63mm
Abmessungen: 126 x 106mm
Bauform: Zylindrisch

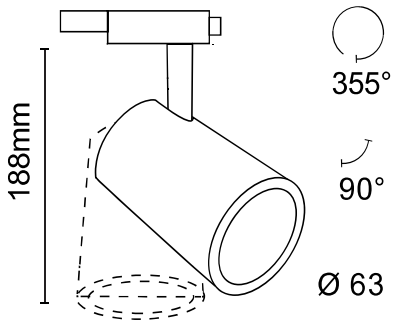

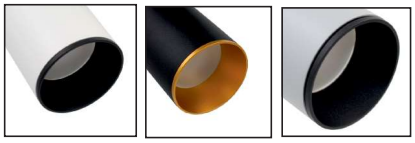

AUSFÜHRUNGEN

W SYSTEM			ARTIKELNR. ARTICLE NO.		K	BRUTTO	NETTO	lm/W	←B→	H	
max. 7W LED	GU10		70-1000-17	weiss white	gemäss Leuchtmittel according lamp				106 mm	126 mm	63 mm
			70-1000-18	schwarz black							
			70-1000-19	silber silver							

WEITERE ABBILDUNGEN

MLZ Vertriebs GmbH
Gwinnerstr. 19
60388 Frankfurt am Main
www.mlzgmbh.de

+49 (069) - 348 779 280
info@mlzgmbh.de